Установите на привод выбранную оснастку. Выберите нужное направление вращения с помощью переключателя, расположенного на корпусе трещоточного механизма. Пусковая клавиша позволяет включать и выключать инструмент и не имеет фиксированного включенного положения. По окончании работы, перекрыть давление в магистрали, снять оснастку, отсоединить инструмент от шланга, очистить инструмент от загрязнений, произвести смазку частей инструмента через штуцер подачи воздуха.

Переключатель направления вращения разрешается приводить в движение только в выключенном положении. При работе обязательно использовать средства защиты органов зрения и слуха. В случае работы с коррозированным крепежом рекомендуется использование защиты органов дыхания, а для снижения воздействия вибрации на руки- перчатки с виброгасящим эффектом.



5. ТРАНСПОРТИРОВКА И ХРАНЕНИЕ

Транспортировка может осуществляться всеми видами закрытого транспорта в соответствии с правилами перевозок, действующими для каждого вида транспорта. Во время транспортирования и погрузочно-разгрузочных работ упаковка с инструментом не должна подвергаться резким ударам и воздействию атмосферных осадков. Размещение и крепление транспортной тары с упакованным аппаратом в транспортных средствах должны обеспечивать устойчивое положение и отсутствие возможности ее перемещения во время движения. Храните инструмент в сухом, хорошо проветриваемом помещении. Для длительного хранения инструмента необходимо провести его консервацию: смазать тонким слоем масла корпус, упаковать в штатную коробку. Хранение необходимо осуществлять при температуре окружающей среды от 0 до +40 °С и относительной влажности воздуха не более 80 %. Срок хранения не ограничен.

6. ГАРАНТИЙНЫЕ ОБЯЗАТЕЛЬСТВА

Производитель гарантирует бесперебойную работу изделия в течение 12 месяцев с начала эксплуатации при условии соблюдения пользователем правил применения, обслуживания и хранения, применяемым к изделиям подобного типа. Гарантия распространяется на материалы изделия и соблюдение технологии при его производстве. Несоблюдение правил эксплуатации, применения и хранения, выявленное гарантийными службами производителя являются причиной отказа в бесплатном ремонте или замене изделия, равно как и наличие механических повреждений, признаков самостоятельного ремонта или изменения конструкции изделия дает право сервисной службе производителя на отказ от гарантийного обслуживания. Части изделия, имеющие естественный ограниченный срок службы, зависящий от интенсивности эксплуатации изделия, замене по гарантии не подлежат.

арт.: CPN-RW3-122

CARBON INDUSTRIAL

ПАСПОРТ

Трещотка пневматическая ударная 1/2" DR, 122 Нм

1. ОБЩИЕ СВЕДЕНИЯ И НАЗНАЧЕНИЕ

Пневмомеханические инструменты ТМ CARBON® применяются для проведения слесарно-монтажных работ, связанных с обслуживанием резьбовых соединений в мастерских, цехах и производственных помещениях, имеющих источник сжатого воздуха или компрессор, необходимой мощности и производительности с давлением не ниже 6 кг/см², в температурном диапазоне от -20°С до +50°С, персоналом, имеющим соответствующую квалификацию, знакомым с правилами техники безопасности, условиями эксплуатации и навыками работы с пневмомеханическим инструментом.

2. ТЕХНИЧЕСКИЕ ХАРАКТЕРИСТИКИ

Артикул	CPN-RW3-122
Присоединительный квадрат, дюйм	1/2
Частота свободного вращения, об/мин.	600
Крутящий момент, max, Нм	122
Давление в магистрали, max, атм.	6.3
Расход воздуха, средний, л/мин	114

Диаметр воздушного шланга, дюйм (мм)	3/8 (10)
Штуцер подключения, NPT	1/4''
Длина, мм	280
Вес, кг	1.28
Уровень шума, max, dB	90

3. КОМПЛЕКТАЦИЯ

3.1 Рукоятка трещоточная.....1 шт.
3.2 Штуцер быстросъемного соединения 1/4''.....1 шт.
3.3 Краткая инструкция на русском языке.....1 шт.

4. РЕКОМЕНДАЦИИ ПО ЭКСПЛУАТАЦИИ

Перед началом работы необходимо установить штуцер для последующего присоединения к пневмомагистрали и произвести смазку изделия, для этого введите 4-5 капель лубрикаторного масла во внутрь изделия через штуцер подачи воздуха. Продуйте соединительный шланг сильным напором воздуха для удаления конденсата, подсоедините инструмент к воздушному шлангу, установите давление в магистрали на входе не более 6,3 атм. (кгс/см²) при включенном инструменте. При работе с шлангом, длинной более 8 м., давление в магистрали можно увеличить.

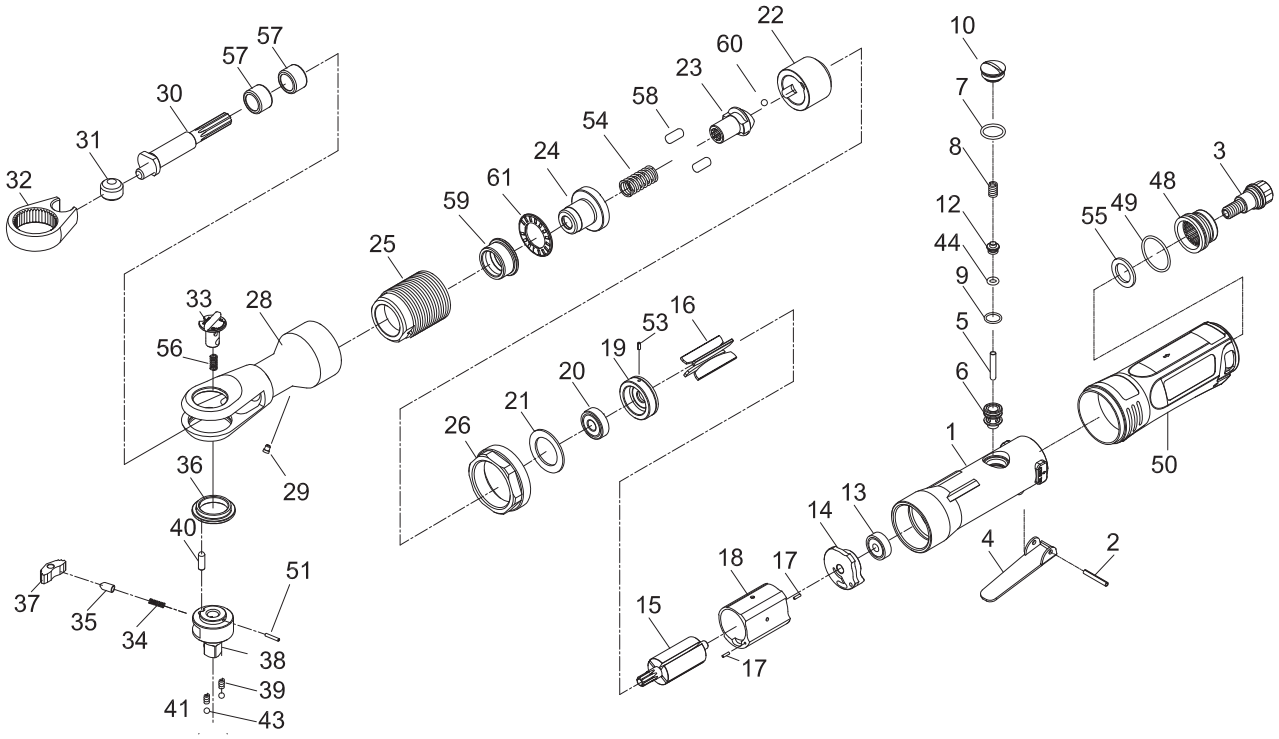

43	30143
44	30107
48	33-302311
49	OR02607108
50	33-312352
51	PN02000608
53	70117
54	34-301752
55	33-302312
56	34-301753
57	030129
58	PN06001108
59	34-301724
60	AS000143
61	0NTB1831

1	33-312301
2	50102
3	33-312303
4	33-301304
5	33-301305
6	33-312306
7	706109
8	33-301308
9	OR01000105
10	33-312310

12	33-301307
13	052213
14	34-301714
15	34-301715
16	30116
17	30117
18	34-301718
19	34-301719
20	030120
21	34-301721

22	34-301740
23	34-301734
24	34-301736
25	34-301735
26	34-301717
28	34-301728
29	41-401254
30	34-301730
31	34-301729
32	33-301332

33	34-301733
34	34-301732
35	34-301731
36	34-301741
37	30137
38	34-301738
39	30139
40	30140
41	34-301742
42	30142

Производитель: Силривер Интернешнл Инк.
Адрес: 25, Сек. 3, Чунцзин Роад, Луодонг Тауншип, Йилан Каунти, 26549, Тайвань
Импортер: ООО «Парадокс»,
117403, г. Москва, ул. Мелитопольская, д. 1, корпус 2, этаж 4, офис 408

12.22