Установите на привод выбранную оснастку. Выберите нужное направление вращения с помощью переключателя, расположенного на корпусе трещоточного механизма. Пусковая клавиша позволяет включать и выключать инструмент и не имеет фиксированного включенного положения. По окончании работы, перекрыть давление в магистрали, снять оснастку, отсоединить инструмент от шланга, очистить инструмент от загрязнений, произвести смазку частей инструмента через штуцер подачи воздуха.

Переключатель направления вращения разрешается приводить в движение только в выключенном положении. При работе обязательно использовать средства защиты органов зрения и слуха. В случае работы с коррозированным крепежом рекомендуется использование защиты органов дыхания, а для снижения воздействия вибрации на руки- перчатки с виброгасящим эффектом.



5. ТРАНСПОРТИРОВКА И ХРАНЕНИЕ

Транспортировка может осуществляться всеми видами закрытого транспорта в соответствии с правилами перевозок, действующими для каждого вида транспорта. Во время транспортирования и погрузочно-разгрузочных работ упаковка с инструментом не должна подвергаться резким ударам и воздействию атмосферных осадков. Размещение и крепление транспортной тары с упакованным аппаратом в транспортных средствах должны обеспечивать устойчивое положение и отсутствие возможности ее перемещения во время движения. Храните инструмент в сухом, хорошо проветриваемом помещении. Для длительного хранения инструмента необходимо провести его консервацию: смазать тонким слоем масла корпус, упаковать в штатную коробку. Хранение необходимо осуществлять при температуре окружающей среды от 0 до +40 °С и относительной влажности воздуха не более 80 %. Срок хранения не ограничен.

6. ГАРАНТИЙНЫЕ ОБЯЗАТЕЛЬСТВА

Производитель гарантирует бесперебойную работу изделия в течение 12 месяцев с начала эксплуатации при условии соблюдения пользователем правил применения, обслуживания и хранения, применяемым к изделиям подобного типа. Гарантия распространяется на материалы изделия и соблюдение технологии при его производстве. Несоблюдение правил эксплуатации, применения и хранения, выявленное гарантийными службами производителя являются причиной отказа в бесплатном ремонте или замене изделия, равно как и наличие механических повреждений, признаков самостоятельного ремонта или изменения конструкции изделия дает право сервисной службе производителя на отказ от гарантийного обслуживания. Части изделия, имеющие естественный ограниченный срок службы, зависящий от интенсивности эксплуатации изделия, замене по гарантии не подлежат.

арт.: CPN-RW3-068

CARBON INDUSTRIAL

EAC

ПАСПОРТ

Трещотка пневматическая 1/2"DR, 68 Нм

1. ОБЩИЕ СВЕДЕНИЯ И НАЗНАЧЕНИЕ

Пневмомеханические инструменты ТМ CARBON® применяются для проведения слесарно-монтажных работ, связанных с обслуживанием резьбовых соединений в мастерских, цехах и производственных помещениях, имеющих источник сжатого воздуха или компрессор, необходимой мощности и производительности с давлением не ниже 6 кг/см², в температурном диапазоне от -20°С до +50°С, персоналом, имеющим соответствующую квалификацию, знакомым с правилами техники безопасности, условиями эксплуатации и навыками работы с пневмомеханическим инструментом.

2. ТЕХНИЧЕСКИЕ ХАРАКТЕРИСТИКИ

Артикул	CPN-RW3-068
Присоединительный квадрат, дюйм	1/2
Частота свободного вращения, об/мин.	150
Крутящий момент, max, Нм	68
Давление в магистрали, max, атм.	6.3
Расход воздуха, средний, л/мин	108

Диаметр воздушного шланга, дюйм (мм)	3/8 (10)
Штуцер подключения, NPT	1/4''
Длина, мм	256
Вес, кг	1.2
Уровень шума, max, dB	79

3. КОМПЛЕКТАЦИЯ

3.1 Рукоятка трещоточная.....1 шт.
3.2 Штуцер быстросъемного соединения 1/4''.....1 шт.
3.3 Краткая инструкция на русском языке.....1 шт.

4. РЕКОМЕНДАЦИИ ПО ЭКСПЛУАТАЦИИ

Перед началом работы необходимо установить штуцер для последующего присоединения к пневмомагистрали и произвести смазку изделия, для этого введите 4-5 капель лубрикаторного масла во внутрь изделия через штуцер подачи воздуха. Продуйте соединительный шланг сильным напором воздуха для удаления конденсата, подсоедините инструмент к воздушному шлангу, установите давление в магистрали на входе не более 6,3 атм. (кгс/см²) при включенном инструменте. При работе с шлангом, длинной более 8 м., давление в магистрали можно увеличить.

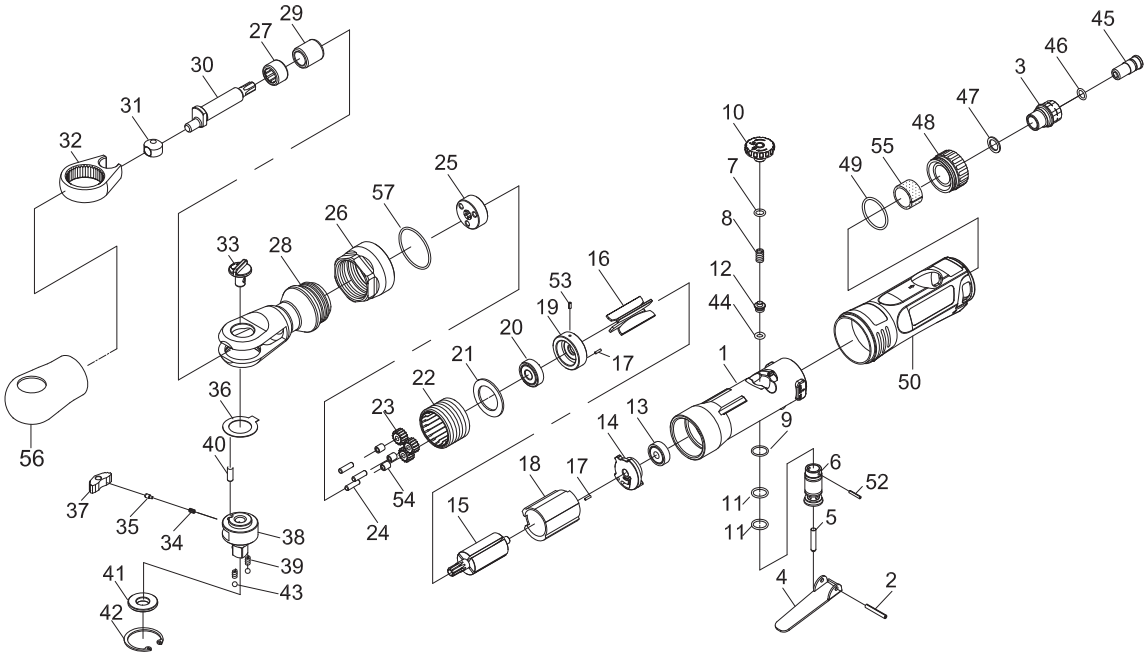

1	33-301301	11	OR01007105			29	30129
2	50102	12	33-301307			30	33-301330
3	522203-21	13	052213	21	30121	31	33-301331
4	33-301304	14	301114	22	30122	32	33-301332
5	33-301305	15	30115	23	33-3013L25	33	33-301333
6	33-301306	16	30116	24	30124	34	33-301334
7	72804	17	30117	25	30125	35	33-301335
8	33-301308	18	50118	26	301126	36	30136
9	OR0110410	19	33-301319	27	030129	37	30137
10	33-301310	20	030120	28	33-301328	38	31138
						39	30139
						40	30140
						41	34-301341
						42	30142
						43	30143
						44	30107
						45	33-301341
						46	OR00705105
						47	522243
						48	33-301311
						49	OR02607108
						50	33-301352
						52	SP02001200
						53	70117
						54	80225
						55	33-301343
						56	30152
						57	P91237

Производитель: Силривер Интернешнл Инк.
Адрес: 25, Сек. 3, Чунцзин Роад, Луодонг Тауншип, Йилан Каунти, 26549, Тайвань
Импортер: ООО «Парадокс»,
117403, г. Москва, ул. Мелитопольская, д. 1, корпус 2, этаж 4, офис 408